ゆるみ抑制機能ねじ

TAFF®-TF4

「ねじのゆるみ」を一から見直し、
ロック剤レス緩み抑制ねじが誕生しました!

鉄 (Steel)

ステンレス (Stainless)

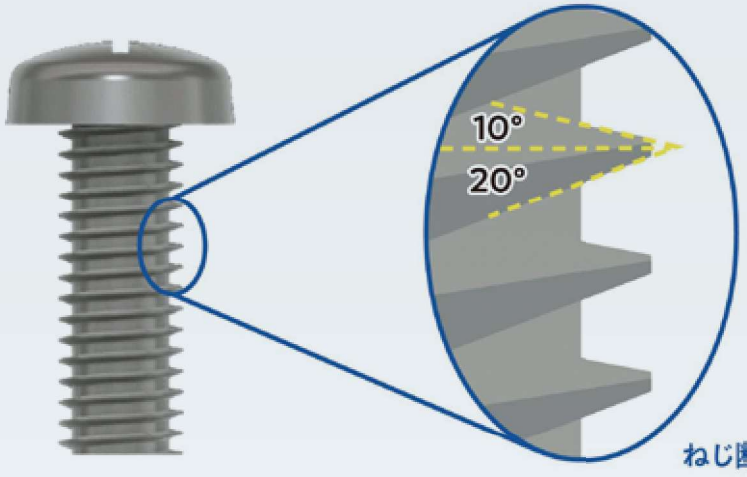

特殊ねじ山角度をしていることにより、複数の効果を発揮します。

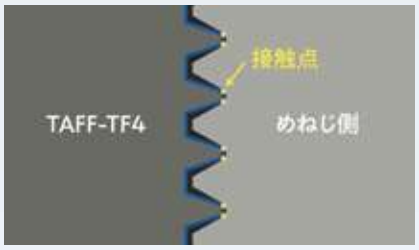

締結時にねじ山先端部が相手ナットに押し付けられ、この時の弾性応力により高いゆるみ防止効果が得られます。

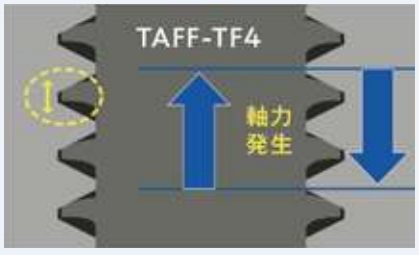

非対称ねじ山のデザインにより、締結時のトルクロスを低くし、高い軸力が発生します。

Product Lineup

素材 (Material)

- 鉄素材
  SWRCH16A TAFF-1 (高強度材)
- ステンレス素材
  SUSXM7 (SUS304相当) SUS410

頭部形状 (Head)

なべ・バインド・トラス・サラ
特殊形状

ねじ仕様 (Thread)

小ねじと互換性があります。

サイズ (M)	ピッチ (P)	谷径	ねじ外径 (d寸)
1.2	0.25	(0.85)	1.20 - 1.14
1.4	0.30	(0.97)	1.40 - 1.32
1.6	0.35	(1.11)	1.60 - 1.49
1.7	0.35	(1.21)	1.70 - 1.61
2.0	0.40	(1.45)	2.00 - 1.89
2.6	0.45	(2.02)	2.60 - 2.48
3.0	0.50	(2.35)	3.00 - 2.87
4.0	0.70	(3.10)	4.00 - 3.83
5.0	0.80	(4.00)	5.00 - 4.82

つなぐ・つたえる・つくりだす
株式会社テクノアソシエ | 住友電工グループ

Performance

ねじ機能での特徴

01. トルクロスが少ない

ねじ山の先端部のみが、相手材（ナット）に触れるだけなので、ねじ締結プロセスでのねじ面摩擦が低い。

ねじ締込時、ねじ面摩擦波形（当社比）

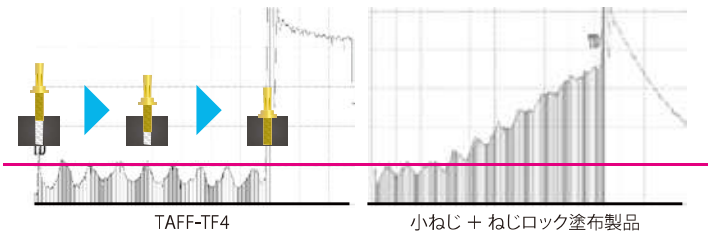

02. 高いゆるみ抑制効果

ねじ締め時に、ねじ山の先端部が、相手材（ナット）へ押し付けられ、この時にねじ山に大きな弾性応力が発生する。

戻しトルク比（戻しTQ/締付TQ）

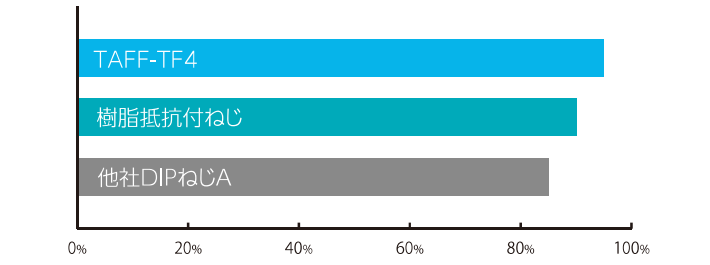

TAFF-TF4を使って、いいこと

コストダウン

ねじロック剤塗布
行程削減による
コスト合理化
×使用本数

クリーンな製品

ねじロック剤
0
コンタミ

自動化に最適

勘合が良好

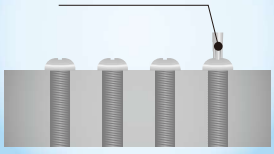

ねじを使って、お悩み解決は ▶

https://www.technoassocie.co.jp/neji/product/taff-tf4/

TAFF® は当社の登録商標です。TAFF-TF4 は TAFF® の関連商品であり、特許技術を使用したものです。

つなぐ・つたえる・つくりだす
株式会社テクノアソシエ | 住友電工グループ

お問合せ
株式会社テクノアソシエ 製品本部 鋲螺推進部
☎ 06-6459-2115 06-6459-2192
byora47@technoassocie.co.jp

下記二次元コードからもお問合せいただけます